Sicherheit durch Präzision

GLOOR MEDICAL

SWISS optio clean vent mini

Ejektor

Der clean vent mini auf einen Blick:

- geeignet für Dauerbetrieb
- stufenlose Regulierung des Vakuums bis - 700 mbar
- mit integriertem Ueberdruckventil
- Anschlussmöglichkeit für Schlauch oder Sekretbehälter
- das Einsatzgebiet ist im Spital- und Klinikbereich, sowie in Arztpraxen

Das Anwendungsgebiet des Ejektors **clean vent mini** liegt insbesondere im Bereich der Bronchialabsaugung. Der **clean vent mini** wird von einer zentralen Gaseversorgung mit Druckluft versorgt und wird mit dem länderspezifischen Stecknippel direkt an die Entnahmestelle der entsprechenden zentralen Gaseversorgung angeschlossen. Der **clean vent mini** erzeugt daraus das benötigte Vakuum.

Das Vakuum kann stufenlos an der Regulierspindel des Ejektors **clean vent mini** eingestellt werden.

Das integrierte Ueberdruckventil verhindert, dass bei Fehlmanipulation des **clean vent mini** auf der Patientenseite ein Ueberdruck entsteht. Ein mechanischer Ueberlaufschutz oder ein Filter beim Sekretbehälter, welche jedoch nicht im Gerät inbegriffen sind, schützt das Gerät vor Uebersaugung.

Der **clean vent mini** entspricht den Vorgaben der Norm EN ISO 10079-3. CE Kennzeichnung gemäss Medizinprodukterichtlinie 93/42/EWG.

Technische Daten :

Bauart	Ejektor mit Venturidüse
Versorgungsdruck	4.5 bar +/- 0.5 bar
Einstellbares Vakuum	0 bis - 700 mbar
Vakuumanzeige	0 bis -1000 mbar
Saugleistung	0 – 20 l/min
Schallpegel	max. 55 dB[A]
Gas	Air, O_2
Eingang	Anschlussgewinde G1/4“ AG, Stecknippel DIN, NF, AGA, BS, UNI (weitere auf Anfrage), Klemmschienenhalter mit NIST Eingang
Ausgang (Sauganschluss)	Gewindeanschluss 9/16“ UNF, Schlauchnippel 6 mm
Material	Körper Messing, Aussenteile satinvernickelt, POM
Dichtmaterial	Cu, POM, FKM, MVQ
Betriebstemperatur	-20° bis +60°C
Abmessungen	B x H x T : 70 x 110 x 120 mm (mit Stecknippel DIN)
Gewicht	450 gr

Ausführungsvarianten GM751x :

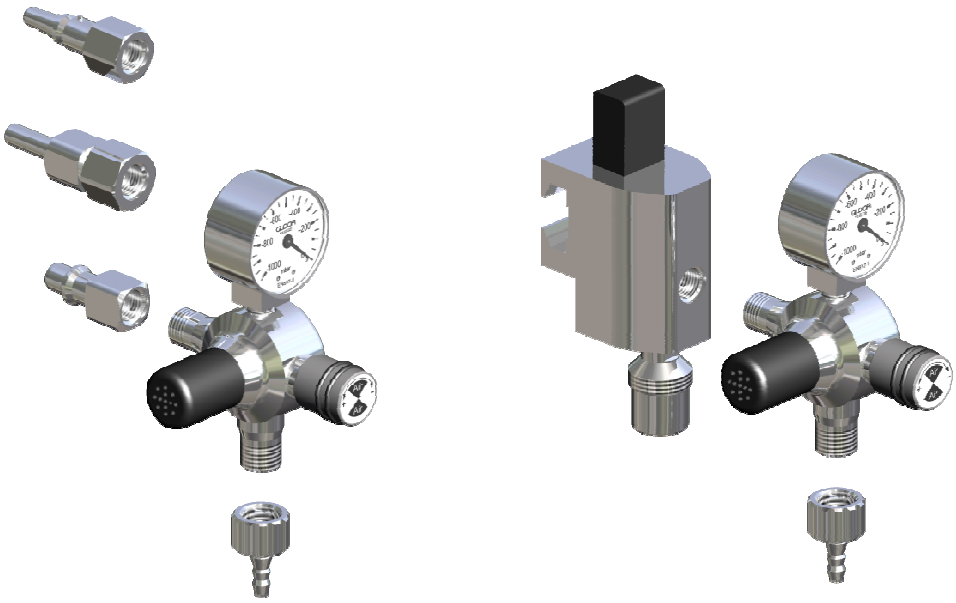

Notwendige Angaben bei Bestellung :

Gasart	AIR, O_2
Eingang	Gewinde G1/4“ AG, Stecknippel DIN, NF, AGA, BS, UNI, Klemmschienenhalter mit NIST Eingang
Ausgang	9/16“ UNF, Schlauchnippel 6 mm

Aenderungen vorbehalten. Alle Schutzmarken sind Eigentum der Gloor AG.

GLOOR AG
Kirchbergstrasse 111
3401 BURGDORF
SCHWEIZ
www.gloor.ch
gloor@gloor.ch
Tel.: +41 34 427 47 47
Fax.:+41 34 423 15 46