La précision, gage de sécurité

GLOOR MEDICAL

SWISS optio clean vac

Vide

Le clean vac en un coup d'oeil :

- vide réglable jusqu'à - 450 mbars, respectivement jusqu'à - 900 mbars
- réglage en continu du vide
- avec robinet d'arrêt intégré
- possibilité de raccordement pour tuyau ou récipient collecteur de sécrétion
- usage en particulier dans les hôpitaux et les cliniques

L'application du régulateur de vide **clean vac** est particulièrement indiquée dans le domaine de l'aspiration bronchique ainsi que de l'aspiration chirurgique. Le **clean vac** sert au réglage en continu de la dépressurisation et est raccordé avec l'embout enfichable spécifique au pays, directement au point de soutirage de l'alimentation centrale du vide correspondant.

Dépendant de l'alimentation du vide, le régulateur de vide **clean vac** peut être ajusté en continu de 0 à - 450 mbars ou de 0 à - 900 mbars au moyen de la manette de régulation. Le **clean vac** dispose d'un robinet d'arrêt permettant de couper l'alimentation de vide avec un mouvement rotatif de 180°. Après l'ouverture du robinet d'arrêt, la même dépressurisation est à disposition sans interruption et sans réglage ultérieur.

Le récipient collecteur de sécrétion ou le cas échéant un filtre antibactérien est connecté au raccord d'aspiration du **clean vac** directement ou à l'aide d'un tuyau.

Le **clean vac** est conforme à la norme EN ISO 10079-3, marquage CE selon directive sur les produits médicaux 93/42/CEE.

Caractéristiques techniques :

Construction	détendeur de vide à membrane
Plage de réglage du vide	0 à - 450 mbars, alternativement 0 à - 900 mbars
Indication du vide	0 à - 600 mbars, alternativement 0 à -1000 mbars
Débit d'aspiration	300 mbars → 60 l/min 500 mbars → 63 l/min 700 mbars → 65 l/min pour des valeurs supplémentaires, demandez s.v.p. nos diagrammes de débit (le débit d'aspiration et la plage de réglage sont dépendants de l'alimentation de vide)
Entrée	filetage extérieur G1/4", embout enfichable DIN, NF, AGA, BS, UNI (autres sur demande), support à rail de serrage avec entrée NIST
Sortie	raccord à visser 9/16" UNF, raccord de tuyau 5 ou 6 mm
Matière	corps laiton, pièces extérieures nickelées
Matériaux d'étanchéité	Cu, PA, FKM, EPDM, NBR
Température de service	-20° à +60°C
Dimensions	L x H x P: 74 x 116 x 135 mm
Poids	950 gr

Variantes d'exécution GM700x :

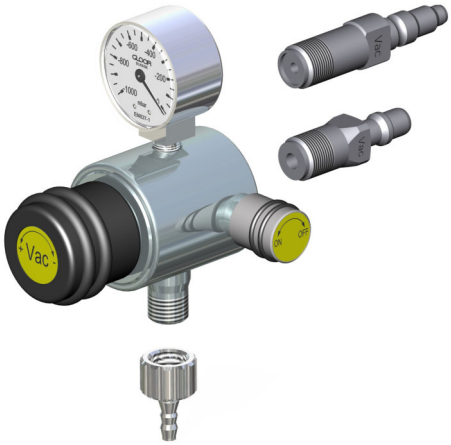

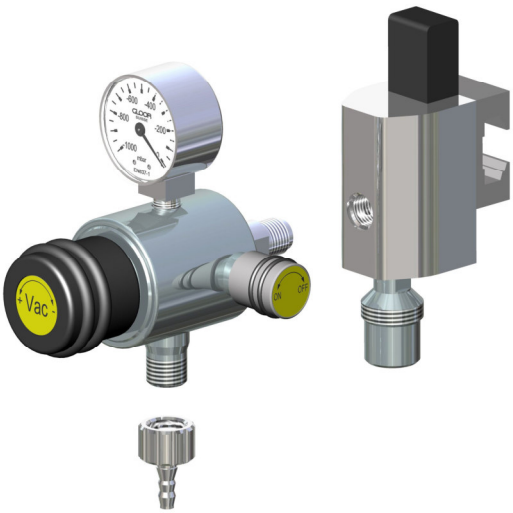

Indications nécessaires pour la commande :

Indication du vide	0 à - 600 mbars, 0 à -1000 mbars
Entrée	filetage extérieur G 1/4", embout enfichable DIN, NF, AGA, BS, UNI, support à rail de serrage avec entrée NIST
Sortie	9/16" UNF, raccord de tuyau 5 ou 6 mm

Sous réserve de modification. Toutes les marques déposées sont propriété de Gloor SA.

PM0118F.DOC/11.22/rg

GLOOR SA
Kirchbergstrasse 111
3401 BURGDORF
SUISSE
www.gloor.ch
gloor@gloor.ch
Tél.: +41 34 427 47 47
Fax.:+41 34 423 15 46