Sicherheit durch Präzision

GLOOR MEDICAL

SWISS optio flow switch

flow switch

Der flow switch auf einen Blick:

- für den mobilen und stationären Einsatz in Medizingeräten
- automatische Umschaltung von Gasflasche auf stationäre Gasversorgung
- bei Unterbrechung der stationären Gasversorgung übernimmt wiederum die Gasflasche die Versorgung
- ermöglicht die Optimierung des Einsatzes von Gasquellen
- arbeitet ohne externe Energiezufuhr (stromlos)

Das Umschaltventil **flow switch** ermöglicht eine automatische Umschaltung der Gaszufuhr von einer Gasflasche (z.B. in einem Ambulanzfahrzeug) auf eine stationäre Versorgung (zentrale Gaseversorgung eines Spitals oder Klinik).

Der Eingangsdruck der Sauerstoffflasche wird auf 4.5 bar eingestellt. Sobald eine stationäre Versorgung verfügbar ist (Druck zwischen 3 bis 6 bar), schaltet der **flow switch** automatisch auf die stationäre Versorgung um. Fällt die stationäre Versorgung weg (z.B. bei Transporten), übernimmt wiederum automatisch die Gasflasche die Versorgung.

Der **flow switch** ist ebenfalls in einer Ausführung für die Versorgung von zwei Verbrauchern lieferbar. Zur Montage in einem Medizingerät verfügt der **flow switch** über 2 Gewindebohrungen M5.

Der **flow switch** ermöglicht die optimierte Bewirtschaftung der Gaseversorgung aufgrund der verlängerten Einsatzdauer der mobilen Geräte (Gasflaschen).

CE Kennzeichnung gemäss Medizinalprodukterichtlinie 93/42/EWG.

Technische Daten :

Klassifizierung	Geräteklasse nach EG-Richtlinie 93/42 EWG Anhang IX, Klasse IIa
Versorgungsdruck	am Eingang 1 (mobile Versorgung über Gasflasche) p1 = 4,5 bar;
	am Eingang 2 (stationäre Versorgung ab Gasversorgung) p1 = 3 – 6 bar
Gas	Air, O_2, CO_2, N_2O
Eingang	NIST-Anschluss oder Innengewinde G1/4“
Ausgang	Innengewinde G1/4“
Material	Aluminium, rostfreier Stahl, Messing
Dichtmaterial	PA, EPDM
Befestigung	2 Bohrungen M5
Betriebstemperatur	-20 bis +60°C
Abmessungen	B x H x T : 114 x 50 x 25 mm (Variante mit Anschlüssen G1/4“)
Gewicht	430g (Variante mit Anschlüssen G1/4“)

Ausführungsvarianten Art. GM92xx :

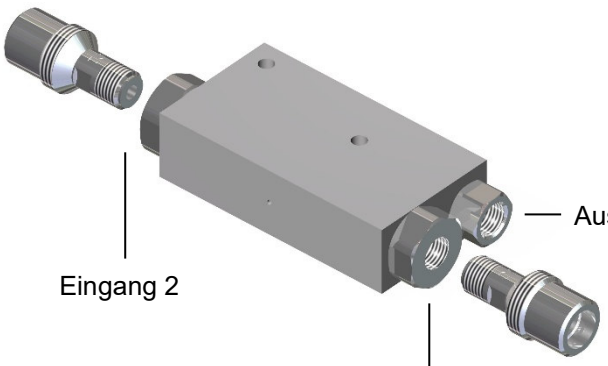

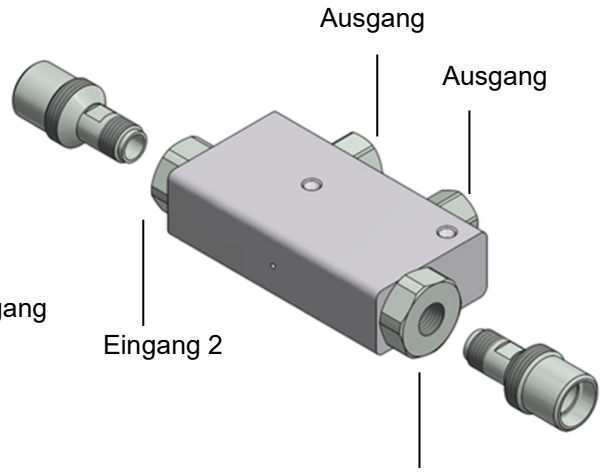

Notwendige Angaben bei Bestellung :

Gasart	AIR, O_2, CO_2, N_2O
Eingang	NIST, G1/4“
Ausgang	1 oder 2

Aenderungen vorbehalten. Alle Schutzmarken sind Eigentum der Gloor AG.

PM0108D.DOCX/07.22/rg

GLOOR AG
Kirchbergstrasse 111
3401 BURGDORF
SCHWEIZ
www.gloor.ch
gloor@gloor.ch
Tel.: +41 34 427 47 47
Fax.:+41 34 423 15 46